Gildewerk Junior Giessset Edelstahl

DMJ-00100 DMJ-00101
DMJ-00102

©2010 Gildewerk NL
Änderungen vorbehalten. Für alle Lieferungen und Dienstleistungen von Gildewerk gelten die beim Landgericht Haarlem hinterlegten Geschäftsbedingungen.

www.gildewerk.com

Niederlande
Gildewerk B.V.
A. Hofmansweg 41
NL-2031 BH Haarlem
T 31-(0)23 -532 22 55
F 31-(0)23 -534 09 65
E holland@gildewerk.com

Lesen Sie vor Gebrauch des Apparates die Gebrauchsanleitung sorgfältig durch. Wenn Sie noch Fragen haben, nehmen Sie bitte Kontakt auf mit Gildewerk.

- DMJ-00100 Junior Giessset komplett mit 6 Giessbechern
- DMJ-00101 Junior Edelstahl-Kanne ca. 1,5 l
- DMJ-00102 Junior Edelstahl-Kanne ca. 1,7 l

Artikelbeschreibung

Das Set besteht aus:

- Junior Basiskessel Edelstahl mit Energie-Sparmantel
- 5 Edelstahl-Kannen ca. 1,5 l mit Handgriff
- 1 Edelstahl-Kannen ca. 1,7 l mit Handgriff
- 1 Kondensdeckel
- 1 Edelstahl-Roster

Mit dem Junior Giessset kann man gleichzeitig 6 Kannen, die mit Wachs oder Giessseife gefüllt sind, im Wasserbad erwärmen. Die Grundstoffe können also nie wärmer werden als 100°C. Der Basiskessel ist mit einem Heizelement von 1800 Watt, 230/240 Volt ausgestattet. Die Temperatureinstellung erfolgt per Thermostat, das mit einer Kontrolllampe verbunden ist. Eine Trockenkochsicherung verhindert Überhitzung. Das Giessset ist mit einem hitzebeständigen Energie-Sparmantel ausgestattet. Dieser Energie-Sparmantel schützt vor zu viel Temperaturverlust, reduziert die Stromkosten des Kessels bis zu ± 35 %, verlängert auch die Lebensdauer des Thermostaten und verhindert, dass die Aussenseite zu warm wird.

Installation

1. Stellen Sie das Giessset auf den gewünschten Platz
2. Setzen Sie das Edelstahl-Roster in das Giessset
3. Befüllen Sie den Kessel mit warmem oder kaltem Wasser
4. Setzen Sie den Kondensdeckel auf den Kessel
5. Stellen Sie die 5 Kannen in den Kessel, die längere Kanne in die Mitte bitte
6. Stellen Sie den Thermostatknopf auf Null und stecken Sie den Stecker in die geerdete Wechselstrom-Steckdose (230/240 V), die mit mindestens 10A belastet werden kann.

Achtung!

- Schliessen Sie den Apparat nur an eine Schutzkontakt-Steckdose die 230/240 V Wechselstrom und mindestens 10 A belastbar ist, an
- Kontrollieren Sie, ob die Stromgruppe diese Belastung aushält, da auf dieser auch noch andere Apparate angeschlossen sein können
- Erhitzen Sie niemals einen leeren Kessel; füllen Sie den Kessel, auch zum Ausprobieren, immer mit Wasser
- Den Kessel schalten Sie am Besten aus, indem Sie den Stecker ziehen. Verändern Sie die Einstellung des Thermostates nicht
- Achten Sie darauf, dass das Stromkabel nicht geknickt oder eingeklemmt ist
- Während der Reinigung den Kessel niemals unter Wasser tauchen
- Kontrollieren Sie regelmässig den Wasserstand im Kessel und füllen Sie, wenn nötig Wasser bei
- Erneuern Sie mindestens alle drei Monate das Wasser im Kessel und reinigen Sie diesen bei Bedarf
- Führen Sie Buch über die Wartungsarbeiten
- Stellen Sie keine brennbaren Gegenstände in die Nähe des Apparates

Gebrauch

1. Füllen Sie die Kannen mit Wachs oder Giessseife
2. Stellen Sie die Kannen in das Junior Giessset. Kontrollieren Sie ob das Wasser bis unter den Kondensdeckel reicht, falls nötig füllen Sie Wasser bei
3. Stellen Sie den Thermostatknopf auf die richtige Temperatur ein; für Wachs auf maximal 90° C, für Giessseife auf maximal 60° C
4. Fügen Sie Farbe und/oder Duft laut Rezept bei
5. Wenn alles geschmolzen ist, mischen Sie gut durch
6. Nach dem Gebrauch, ziehen Sie den Stecker aus der Kontaktdose. Damit Sie lange Freude an dem Kessel haben, lassen Sie ihn nicht im Dauerbetrieb stehen

Reinigung des kessels

- Nehmen Sie die Kannen aus dem Kessel
- Lassen Sie das Wasser abkühlen
- Wenn Sie den Kessel mit Wachs gefüllt hatten, kann eine Wachsschicht auf dem Wasser liegen. Entfernen Sie dieses Wachs
- Nehmen Sie das Edelstahl-Roster aus dem Kessel und giessen Sie den Kessel leer
- Wischen Sie den Kessel mit Küchenpapier aus
- Füllen Sie den Kessel wieder mit sauberem Wasser
- Setzen Sie den Kondenzdeckel wieder auf den Kessel und stellen Sie die Kannen rein

Reinigung der Kannen

1. Bei Benutzung mit Giessseife: nach jedem Gebrauch die Kannen mit warmen Wasser reinigen.
2. Bei Benutzung mit Wachs: die noch warmen Kannen mit Küchenpapier ausreiben. Die Kannen können evtl. auch im Gildewerk Wärme-/Umluftofen gereinigt werden.

Elektrische Geräte müssen regelmäßig überprüft werden. Elektrische Geräte mit Heizelementen können schrumpfen oder sich ausdehnen. Eine jährliche Wartung ist daher erforderlich.

Elektrisch schema Gildewerk Junior

S1 Regelthermostat 30-114°C

S2 Temperatursicherung 200°C

L1 Kontrolllampe

E1 Heizelement 1800 W

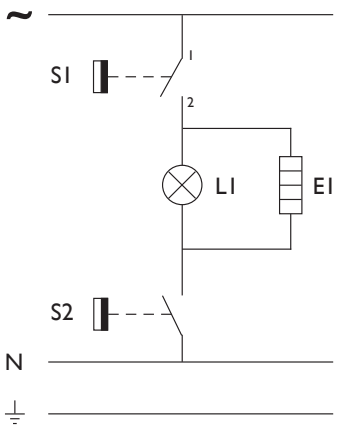

Konformitäts-erklärung des Herstellers

CE

Hersteller:

Gildewerk BV

Adresse:

A Hofmansweg
41 2031 BH
Haarlem
Niederlande

Wir erklären unter einziger Verantwortung, dass das Erzeugnis,

DMJ-00100
Junior Giessset komplett mit 6 Giessbechern

entwickelt und gefertigt worden ist in Übereinstimmung mit folgenden:

- EMC-Richtlinien 89/336/EEG, 91/263/EEG, 92/31/EEG und 93/68/EEG
- Niederspannungsrichtlinien 73/23/EEG und 93/68/EEG

Und weiter, dass die nachfolgenden Normen angewendet worden sind:

- EN 55014 (1995)
- EN 55104 (1995)
- EN 61000-3-3 (1995)
- EN 60335

Haarlem,
den 1. September 2010

M.L.J. Teunissen
Direktor